kitagawa

Chuck

(DGチャック事例集)

CUSTOMIZED

by kitagawa

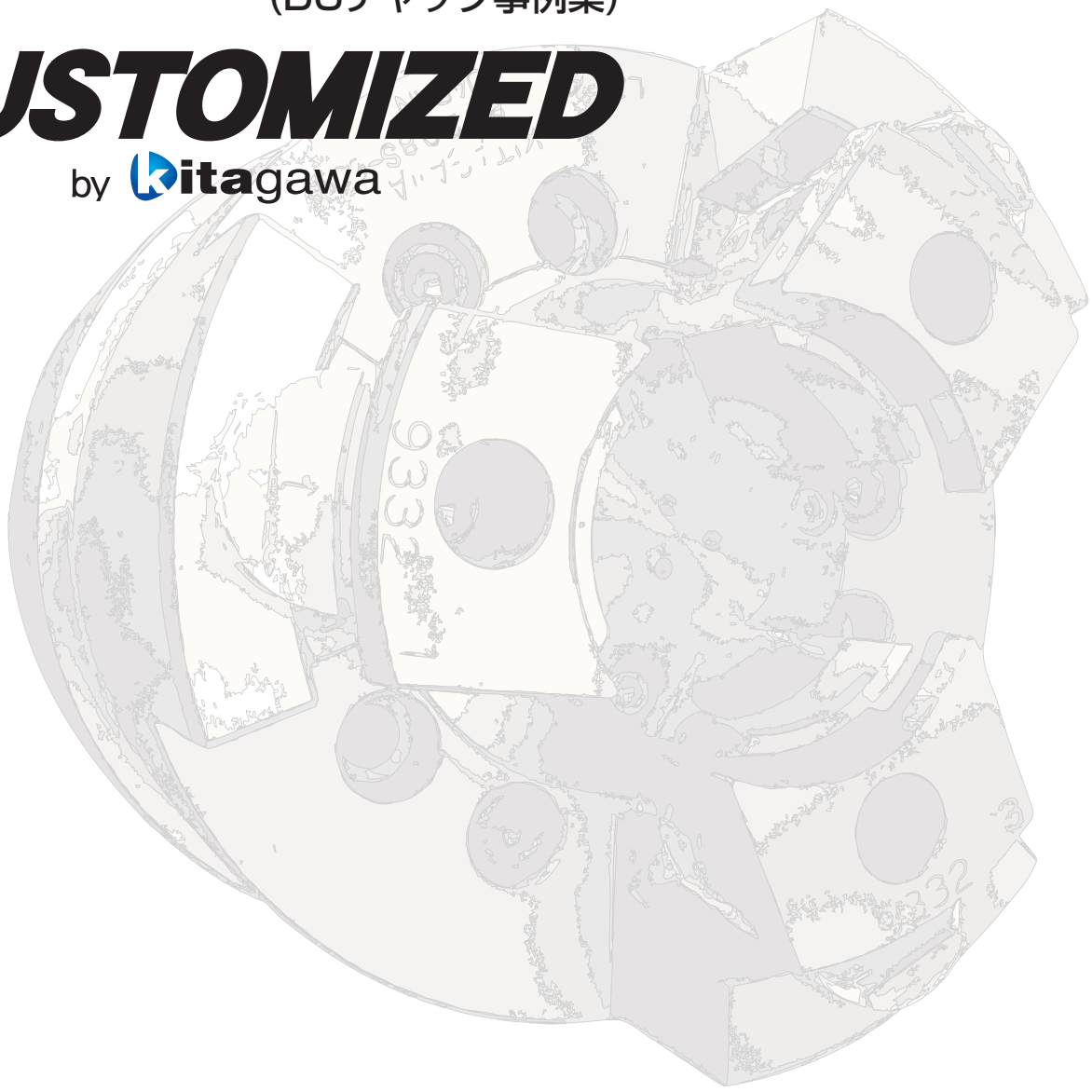

デュアルロックチャック

DL200 Series

Dual Lock Chuck

DL208

2段階把握。
多彩な把握で思い通りの加工を

DUAL ROOK CHACK
デュアルロックチャック

DL200 シリーズの特長

●多彩な把握で高い生産性を実現！

KITAGAWAが開発した2段階把握。ジョーが平行移動してワークを把握、そして引込んで着座します。従来のジョー引込みチャックのようにジョーがZ方向に飛び出さないためワークとの干渉がなく、狭い部分や入り組んだ部分の把握が可能です。また、把握径はチャック外径までと広く、内径把握仕様でも使用できます。把握場所を選ばない多彩な把握で、様々なワークに対応します。前後工程に合わせた柔軟な加工に対応し、生産性の向上に貢献します。

●量産加工に最適！

防塵、グリス密封構造で、耐久性に優れたチャックです。量産加工、自動化ライン導入に最適です。

●ジョー成形が簡単！

ジョーには、セレーションジョーを採用。お客様自身で簡単にジョー成形が可能です。変種変量生産にも適しています。
＊CE対応品

把握状態例

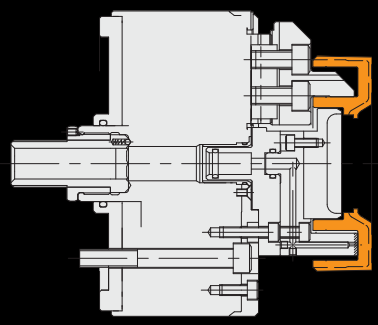

リング

把握例

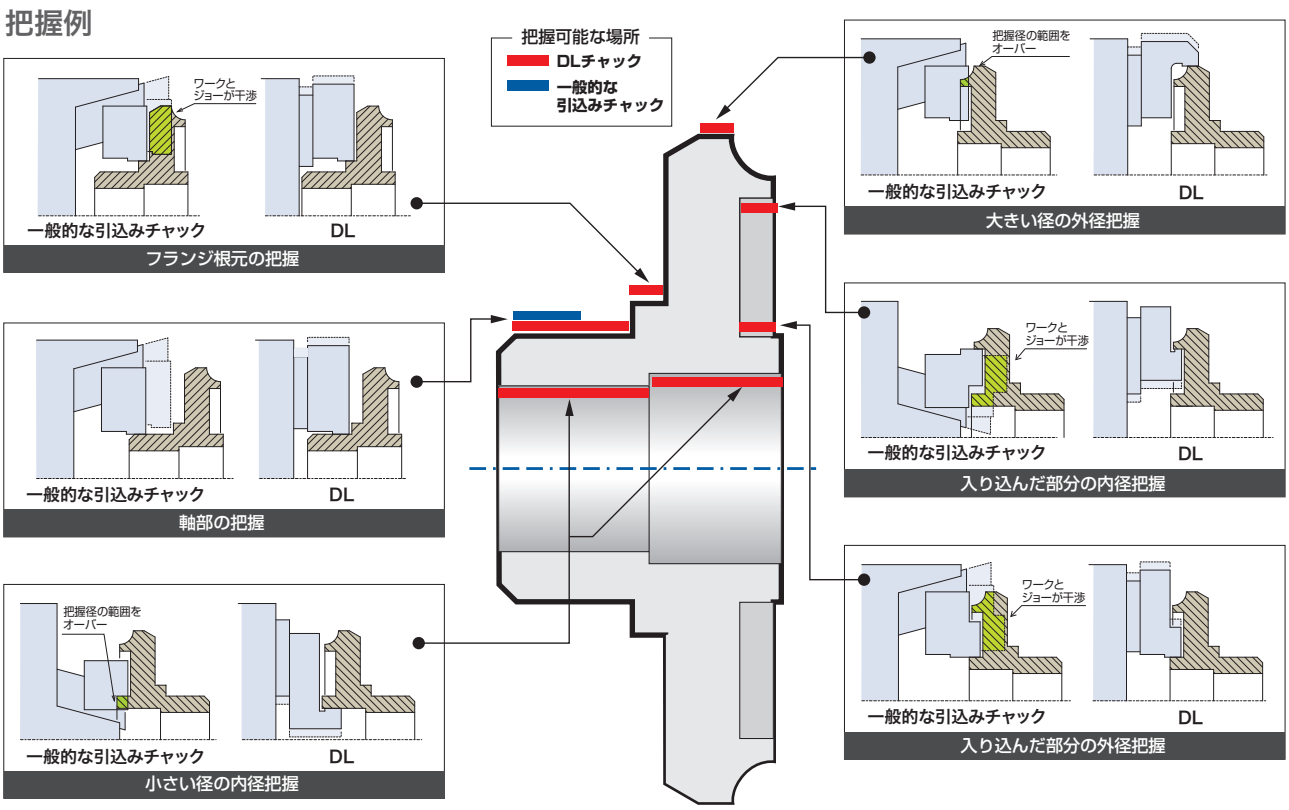

DL200シリーズワーク事例

● サブギア

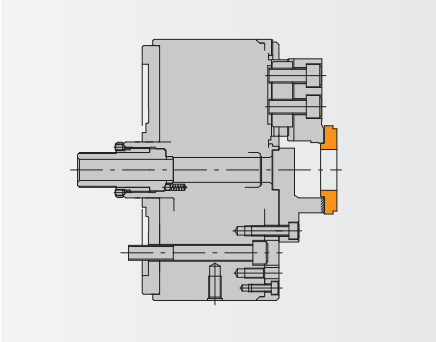

● スプロケット

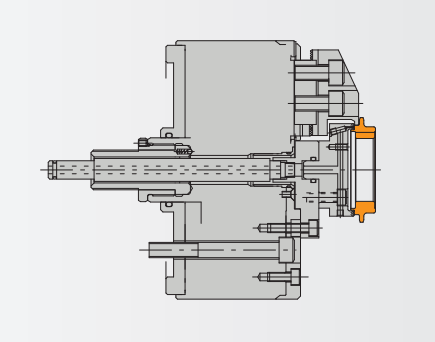

● ハブ

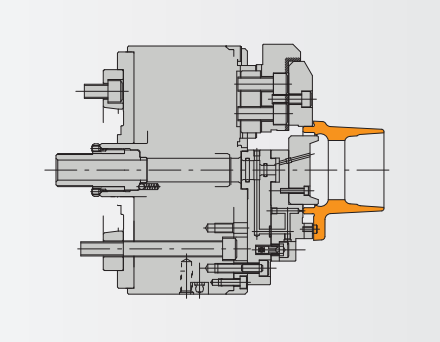

● ギア

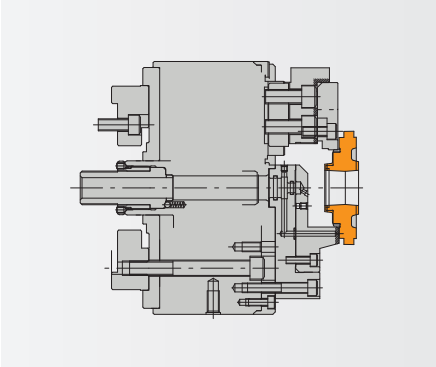

● ベアリング

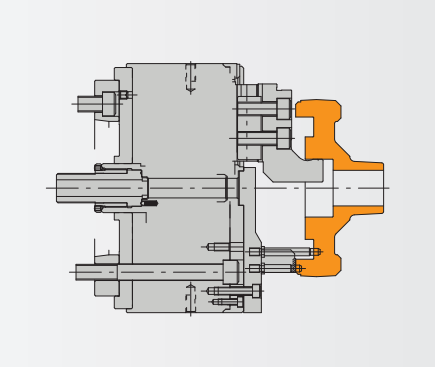

● キャリア

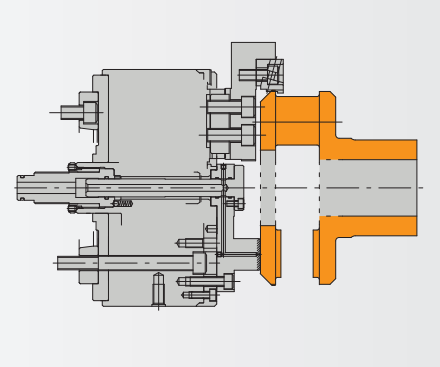

● リテーナ

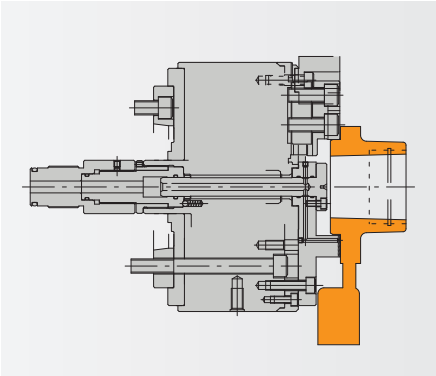

● ボディ

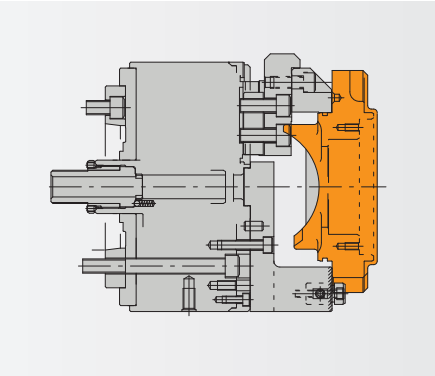

● クラッチ

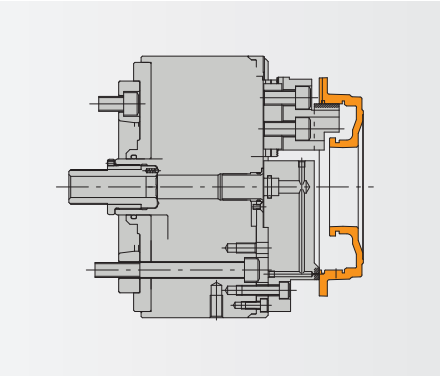

● ボディ

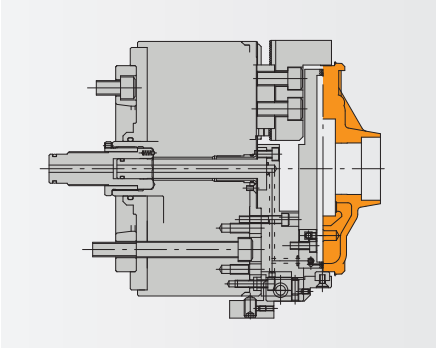

● ディスク

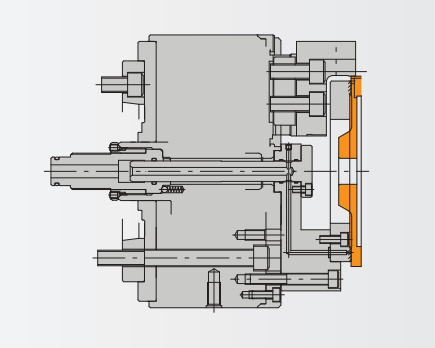

● フライホイール

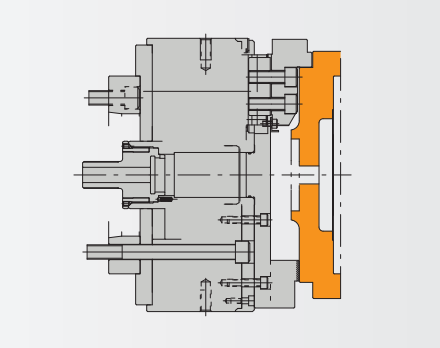

パワーウイングチャック

PW(C) Series

Power Wing Chuck

※PWC型がコンペタイプであり、偏心が可能ですが寸法と他の仕様は、PW型と同じです。

2爪パワーウイングチャック

PWT(C) Series

2-Jaw Power Wing Chuck

※PWC型がコンペタイプであり、偏心が可能ですが寸法と他の仕様は、PW型と同じです。

ワーク素材を引込む安定把握。しっかり掴んで荒加工に最適

PW(C)

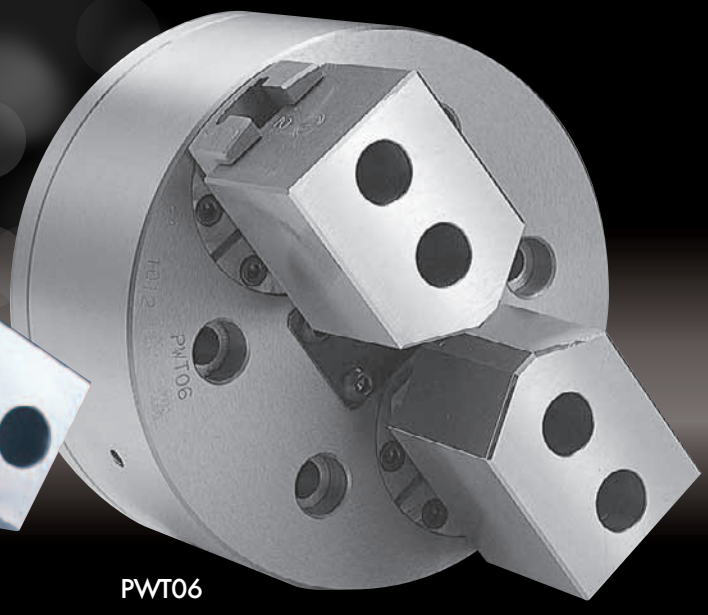

PWT06

PW(C)シリーズの特長

●把握安定性が高く重切削が可能です

ワークをラジアル方向へ把握し、さらに強力な引きつけ作用でチャック端面に密着させますから把握が確実で安定しており重切削が可能です。

●長時間安定した把握力が得られます

マスタージョーが球体構造となっていますからシール性がよく長期間安定した把握力が得られます。

●左右のイコライズは最大5°まで可能です

ばらつきのあるワークにも左右5°ジョーがイコライズし安定把握します。

●最大テーパー20°までの把握が可能です

抜勾配のついた鋳造・鍛造品の黒皮面でもグリップピースで確実にテーパー部を把握します。

●グリス密封性が大きく向上しました

シール(1)に加え、ボデーとリアボデーの合わせ面にもシール(2)を挿入することにより封入グリスの密封性を大きく向上させました。

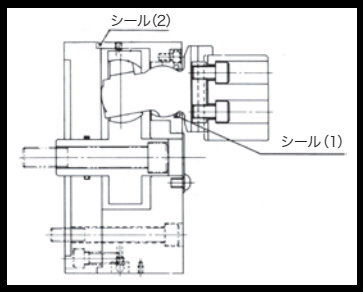

PW(C)シリーズの特長

●異形物把握用の2爪タイプ

3爪タイプ(PWシリーズ)では把握することの難しい角材・角フランジ等の異形物を安定把握します。

●PWシリーズとソフトジョーの互換性があります　＊CE対応品

PW(C)シリーズワーク実績

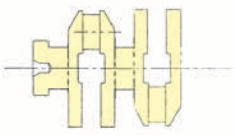

クランクシャフト

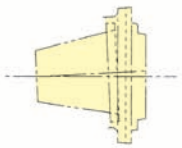

ケイシャジクウケ

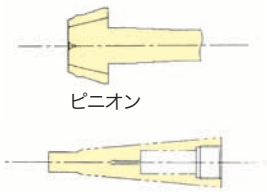

ピニオン

ハウジングカートリッジ

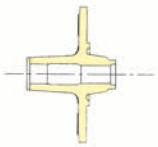

リアハブ

プーリー

ブレーキドラム

PW(C)シリーズワーク事例

● ハウジングポンプ

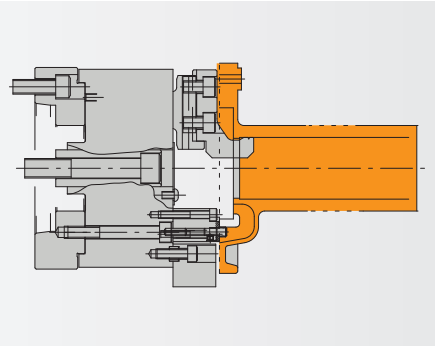

● クラッチ

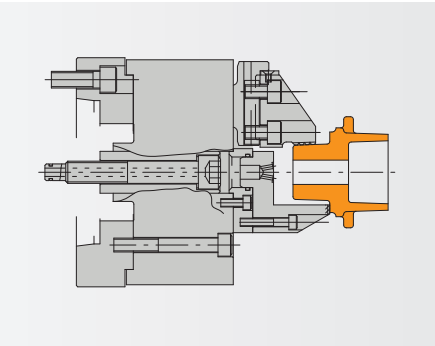

● スクロール

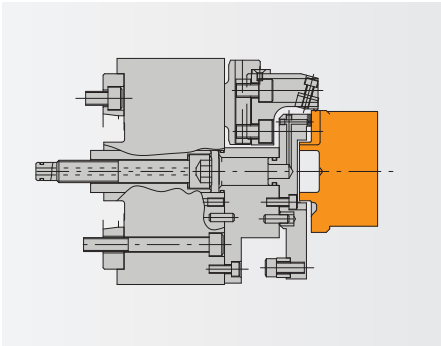

● ハブ

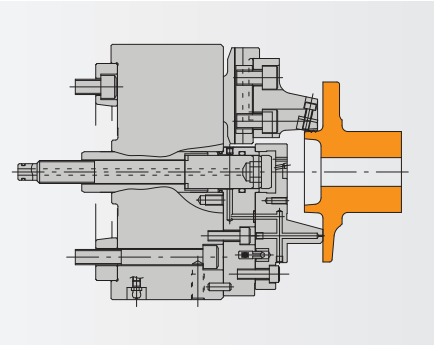

● ハウジング

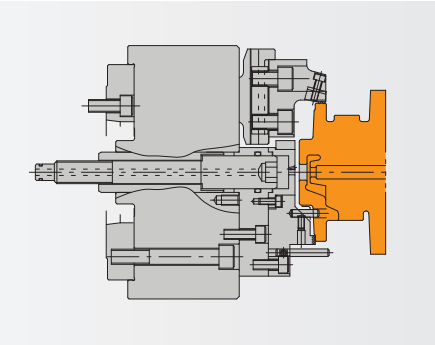

● フライホイール

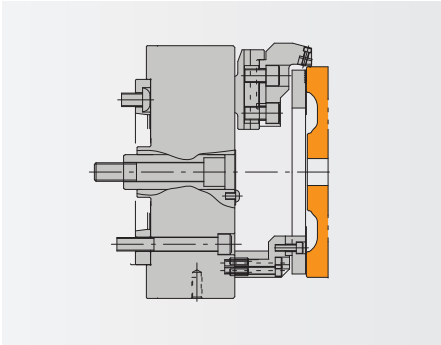

● ナックル

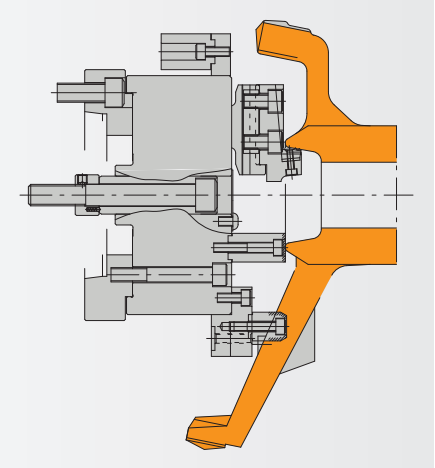

● ピストンモータ

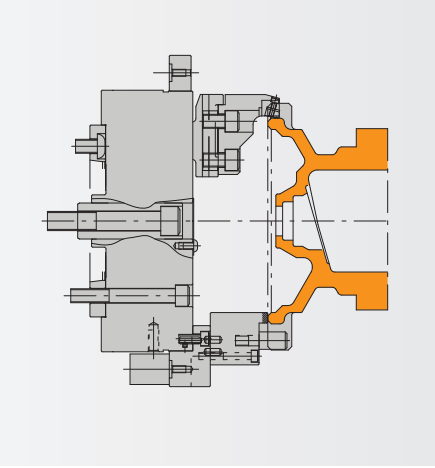

● カムシャフト

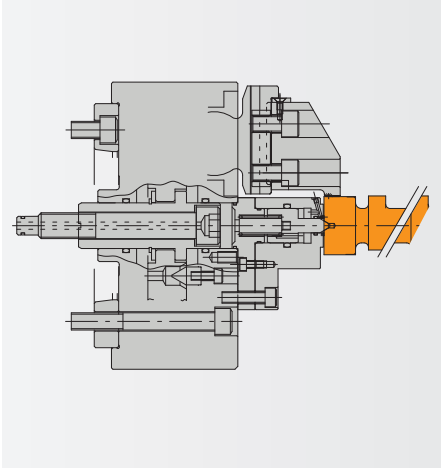

● クランクシャフト

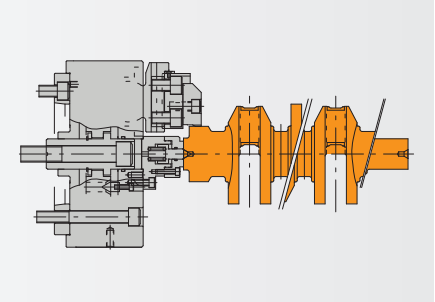

● シャフト

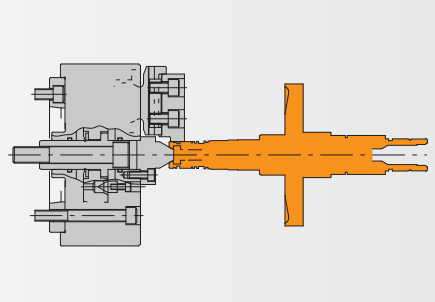

● メインシャフト

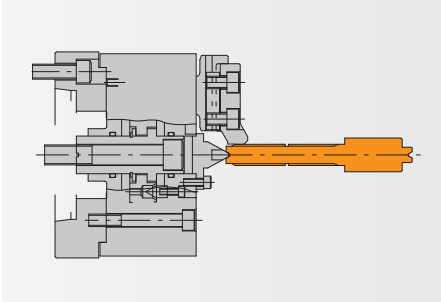

PWT(C)シリーズワーク事例

PWT(C)

●バルブ

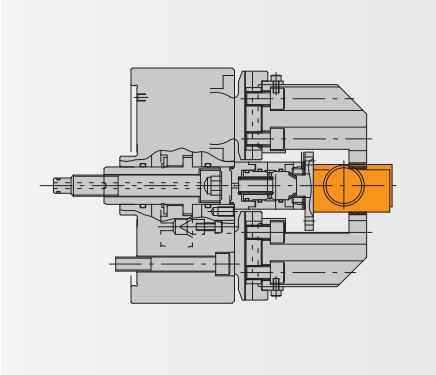

●ホルダ

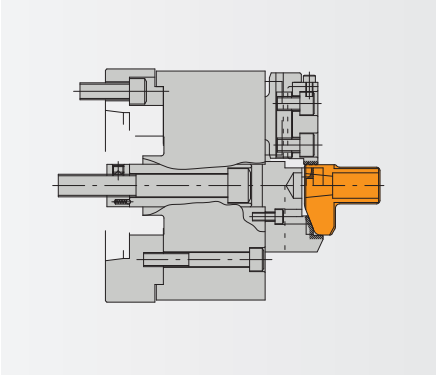

●アーム

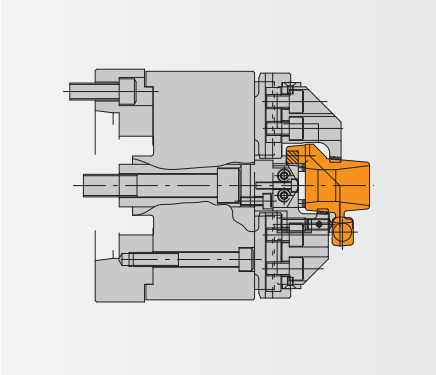

●スリーブ

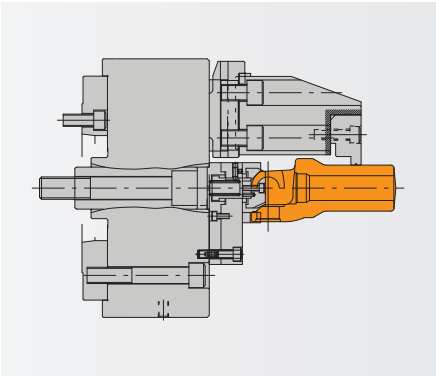

●バランスシャフト

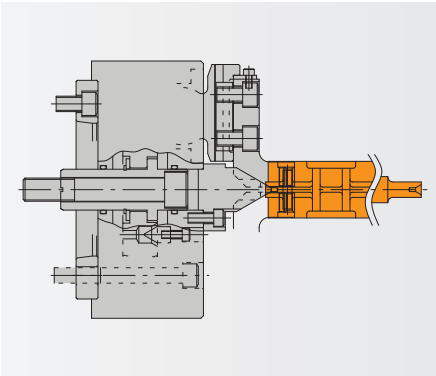

●シャフト

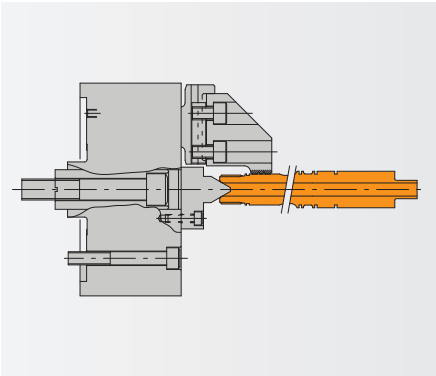

●ヘッド

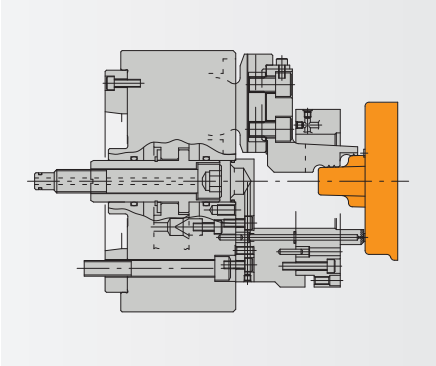

●ブロック

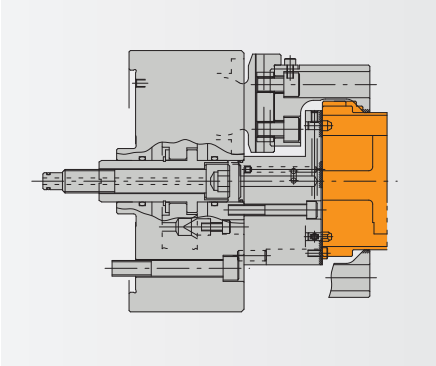

●シリンダヘッド

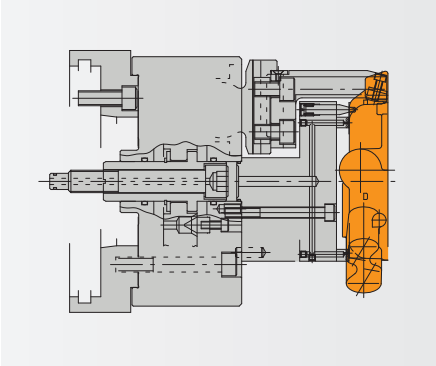

●カバー

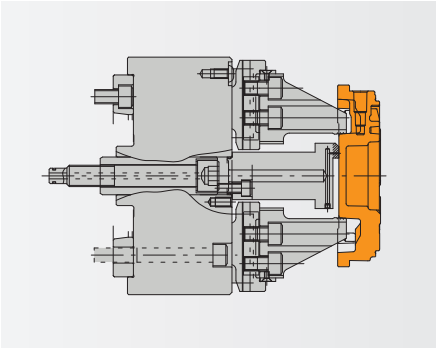

●シリンダーポンプ

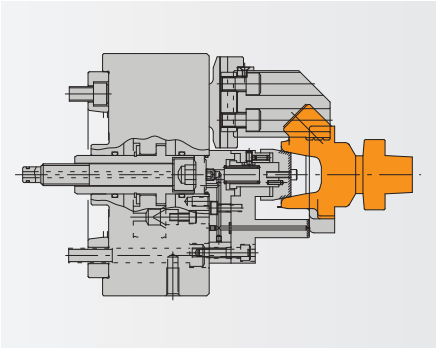

●ブラケット

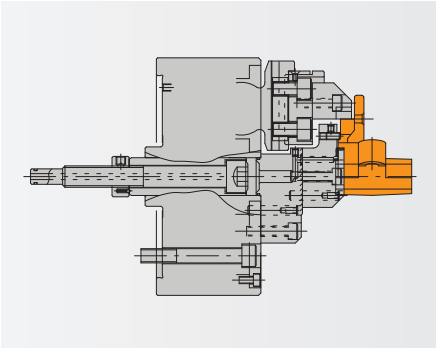

プルロックチャック　中空プルロックチャック

PU・PUB

ワークを引込み高精度加工。
抜群の安定精度で仕上げ加工に最適

内径プルロックチャック

PUE Series

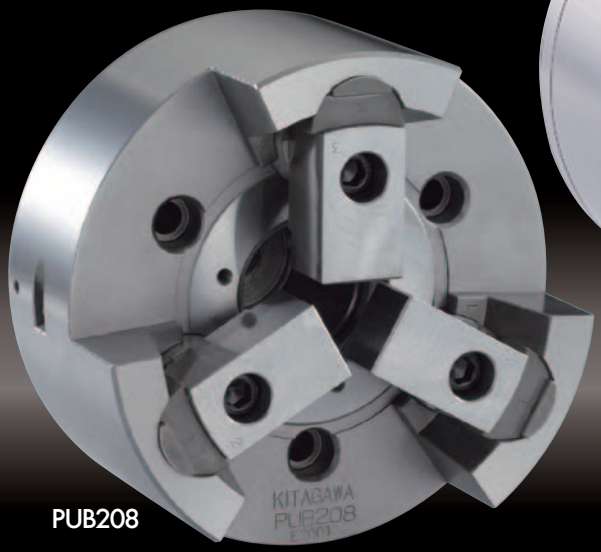

PUB208

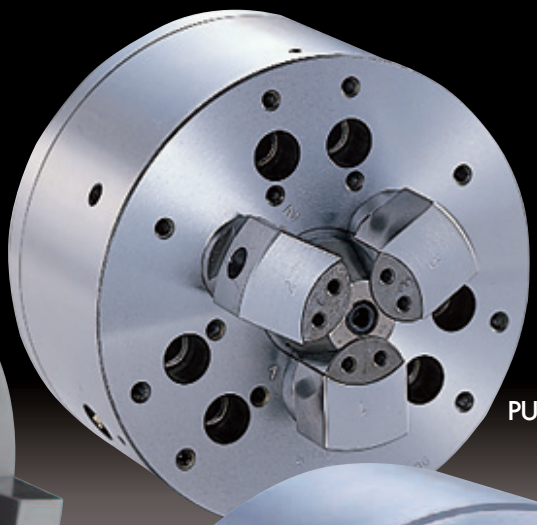

PUE06

PU208

PW(C)シリーズの特長

●把握安定性が高く重切削が可能です

ラジアル方向の把握と同時に強力な引きつけ作用でチャック基準面にワークを密着させ浮き上がりなく安定した重切削が可能です。

●繰り返し精度は抜群です

マスタージョーのスライド面をバックアップした構造になっていますから繰り返し使用しても高精度です。

●精度は長期間安定しています

洗練された構造と特殊鋼設計により、長期間安定した把握精度が保てます。

●自動化にも対応でき着座確認も採用可能です ＊CE対応品

PUEシリーズワーク実績

フランジ

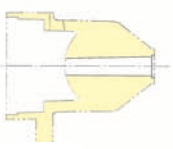

ブラケット

コンパニオン

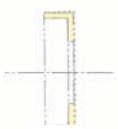

ハブ

キャリアハブ

PUBシリーズワーク実績

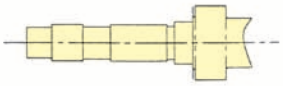

ギアシャフト

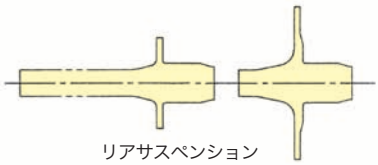

リアサスペンション

PUシリーズワーク実績

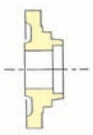

ギア

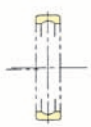

ベアリング外軸

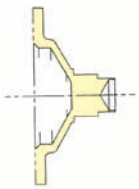

カップリング

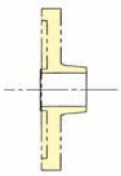

ギアブランク

PUシリーズワーク事例

● ローターベン

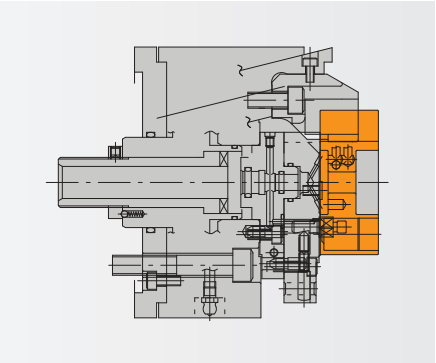

● バルブ

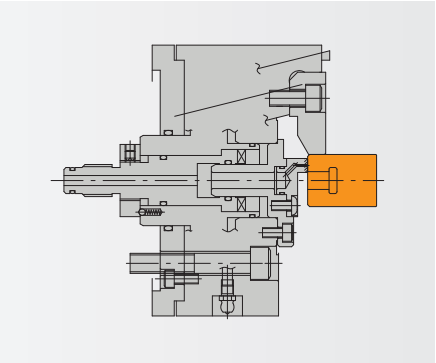

● コンロッド

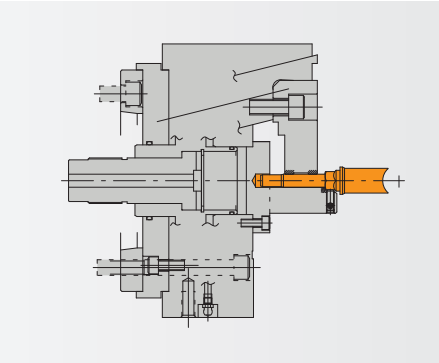

● スプロケット

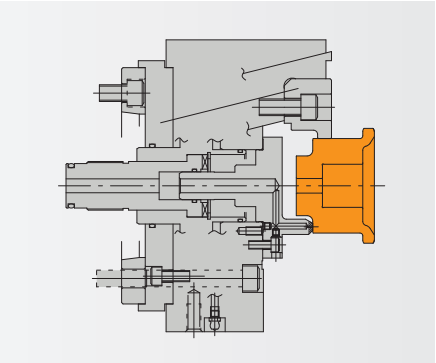

● カバー

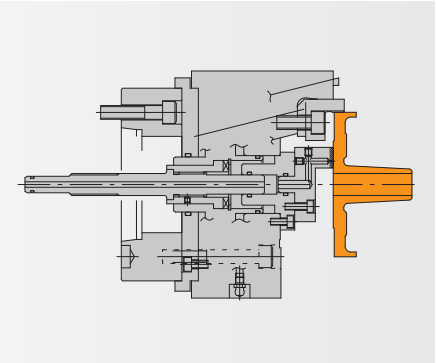

● ギア

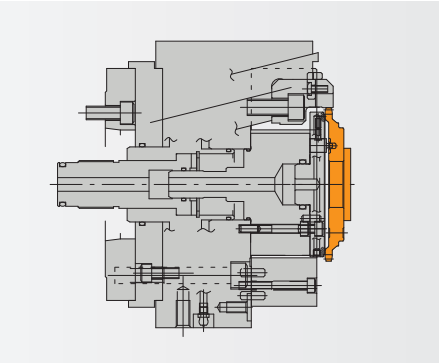

● ハブ

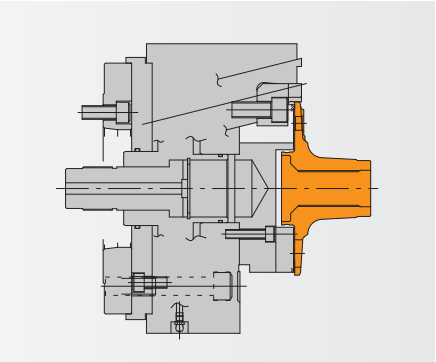

● シャフト

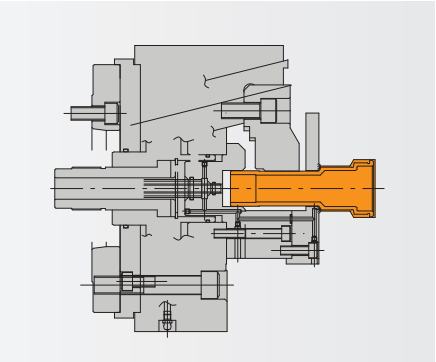

● ケース

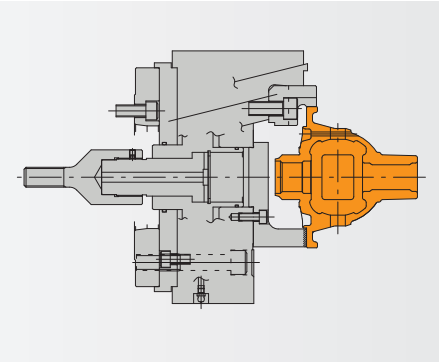

● シャフト

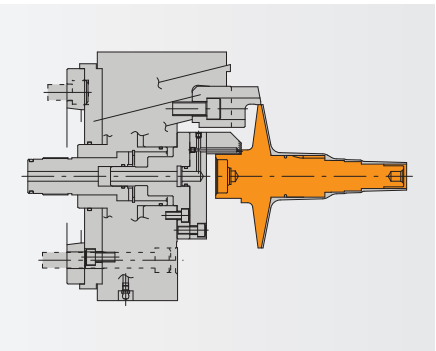

● ギア

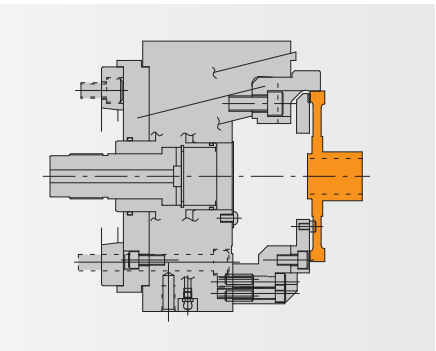

● ポンプカバー

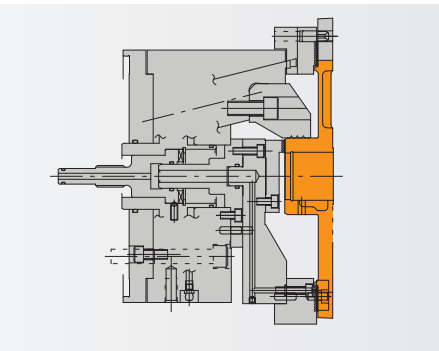

PUBシリーズワーク事例

●ステータ

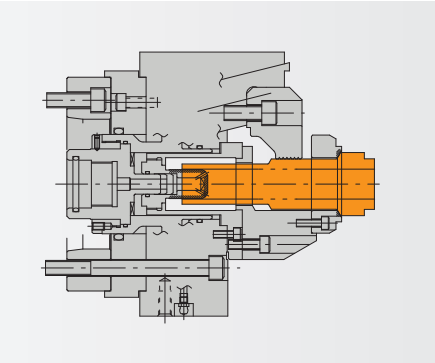

●シャフト

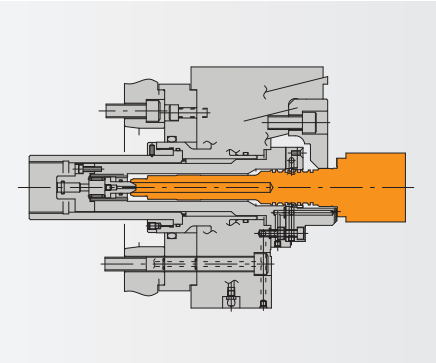

●シャフト

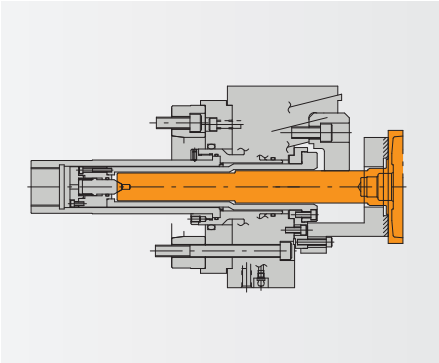

●ピニオン

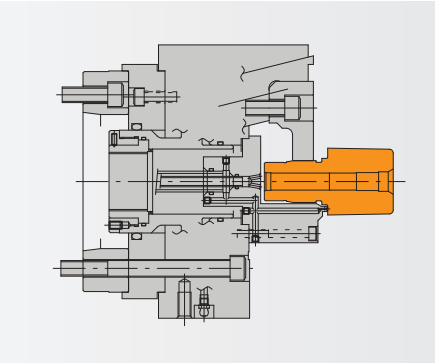

●ピニオンギア

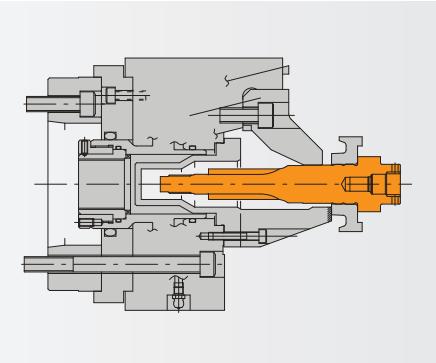

●ピニオン

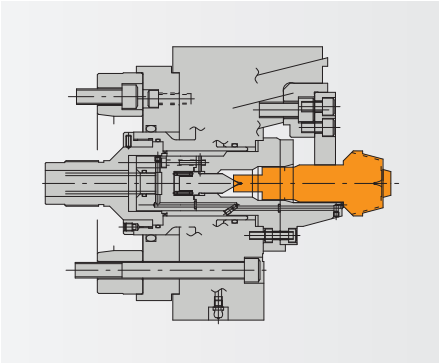

●ギア

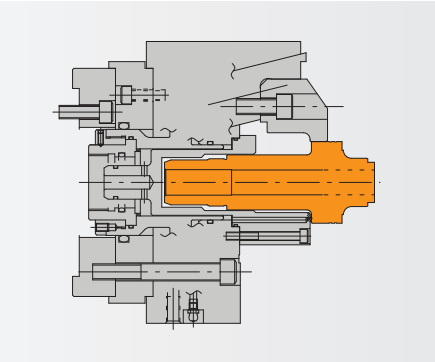

●プーリー

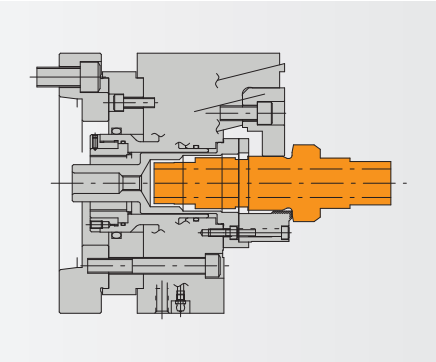

●シャフト

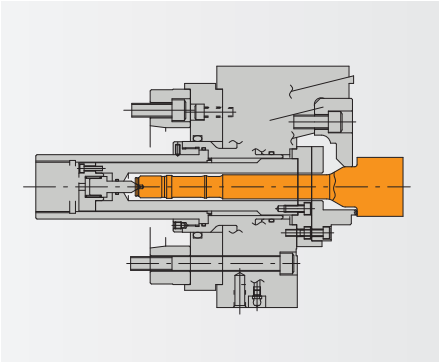

●ヘッド

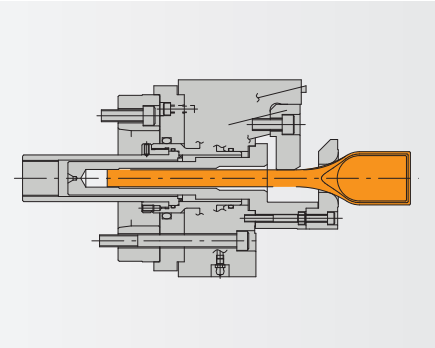

●ロータ

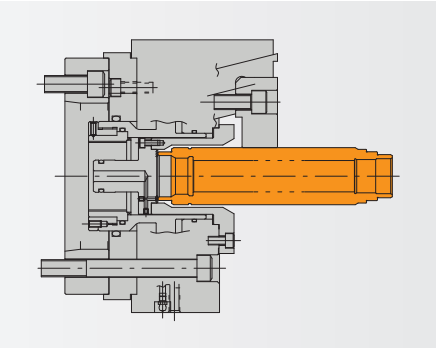

●ケース

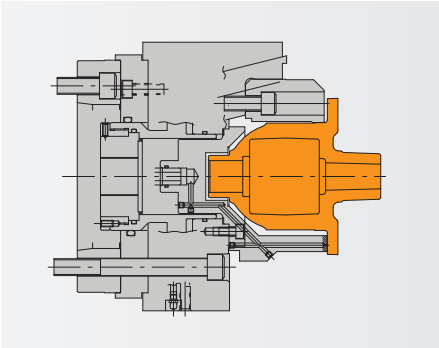

PUE

PUEシリーズワーク事例

● カムリング

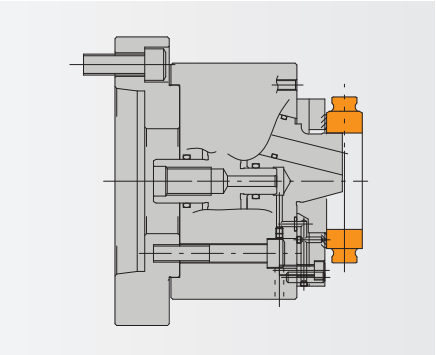

● ハブ

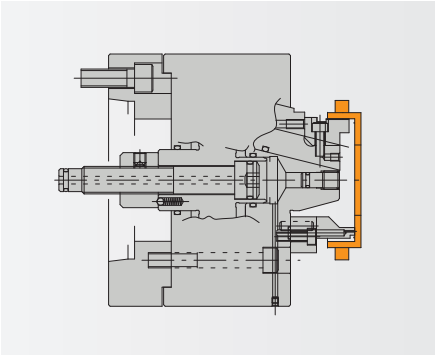

● ハブ

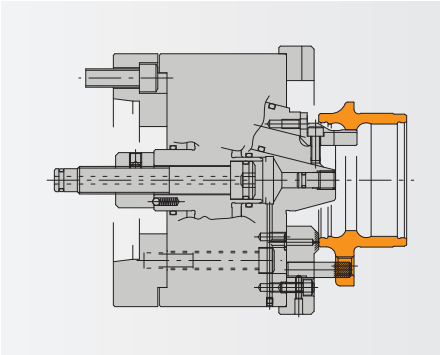

● キャリアハブ

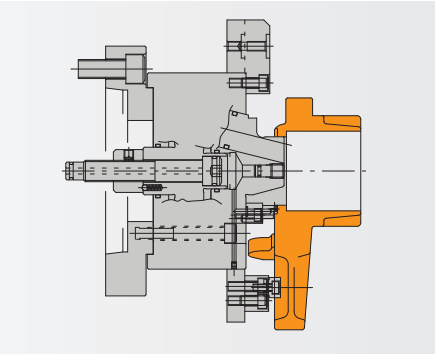

● ヨークフランジ

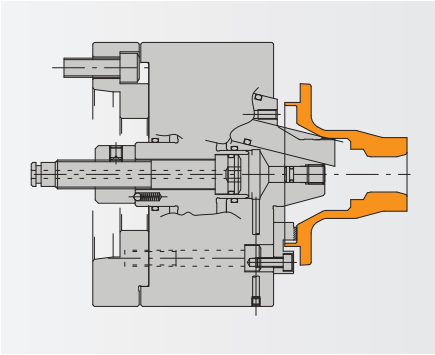

● アウター

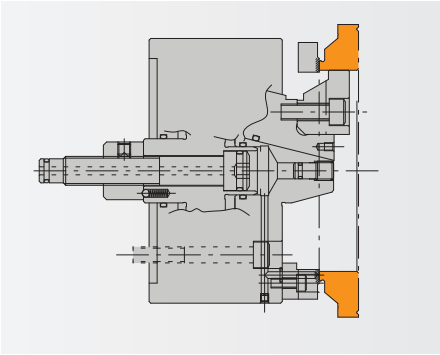

● コアプレート

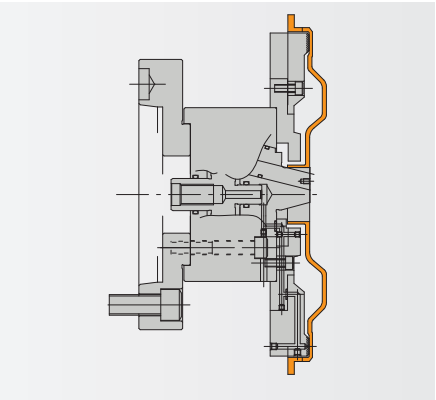

● ギア

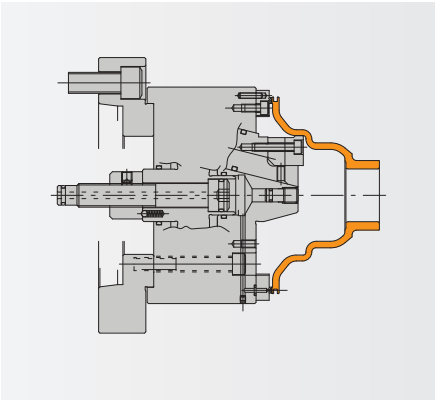

● クラッチ

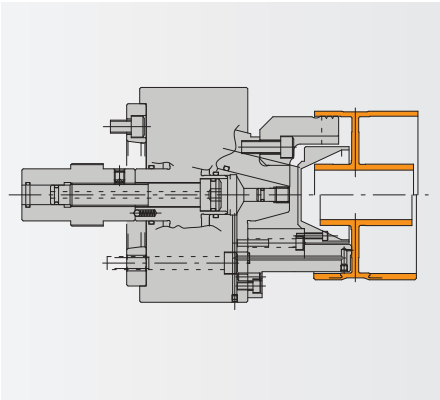

● ポンプ

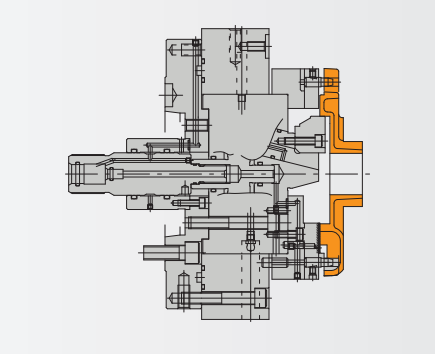

● ポンプカバー

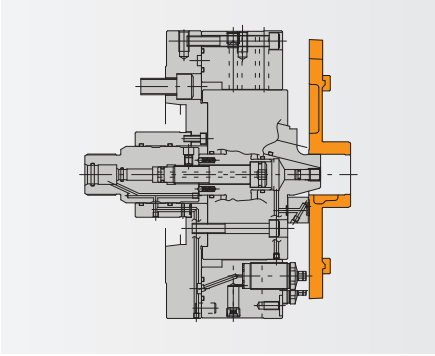

● クラッチ

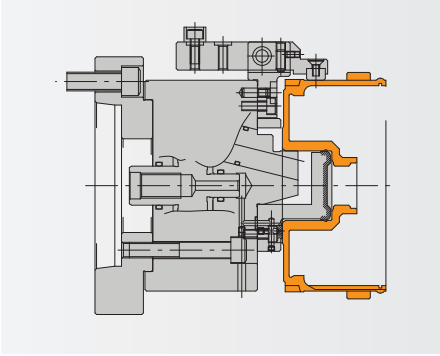

LUシリーズワーク事例

●ドラム

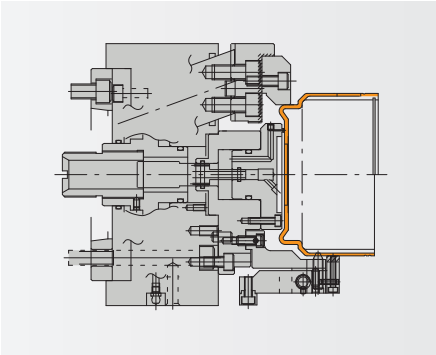

●ピニオンギア

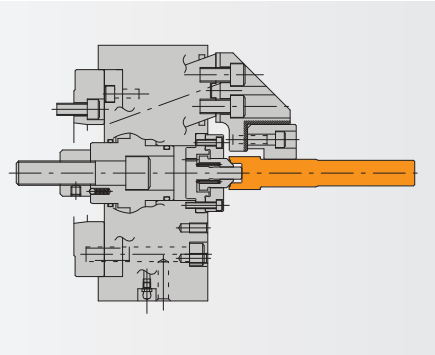

●コロ

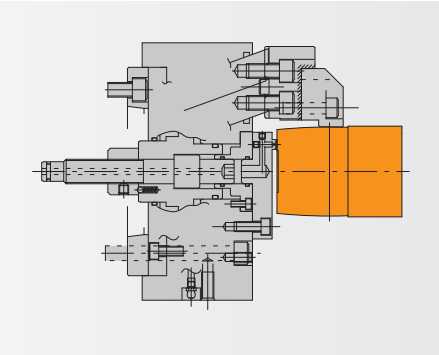

●プーリー

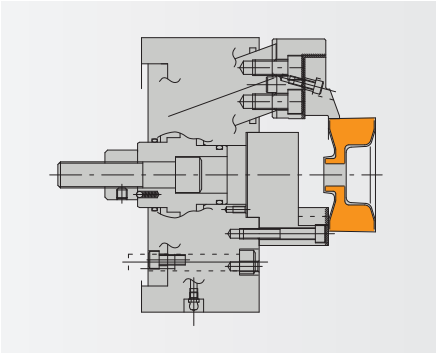

●ピストン

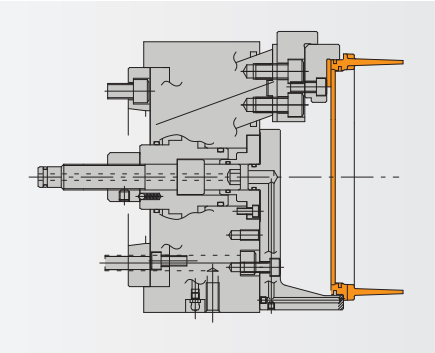

●ハブ

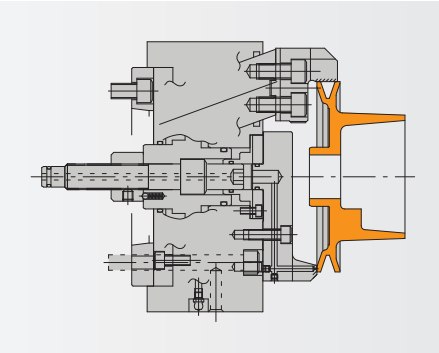

●ポンプボディ

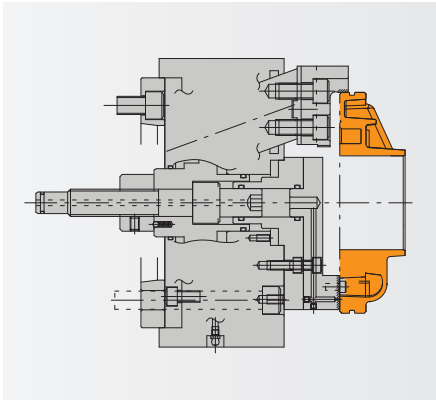

●ハブ

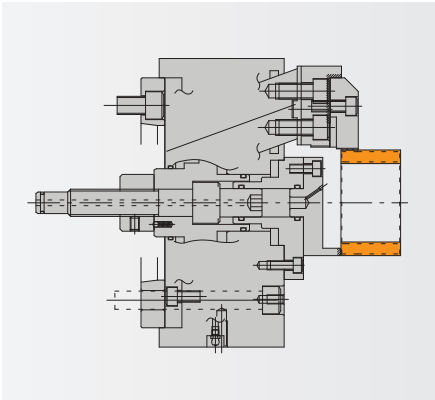

●ナット

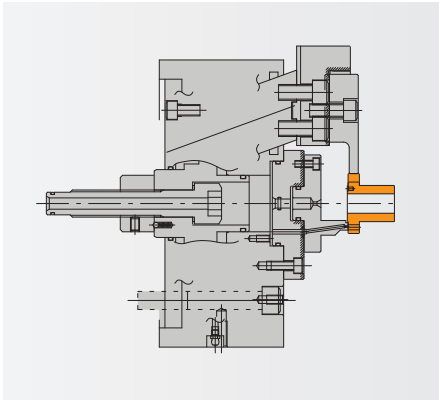

●ケース

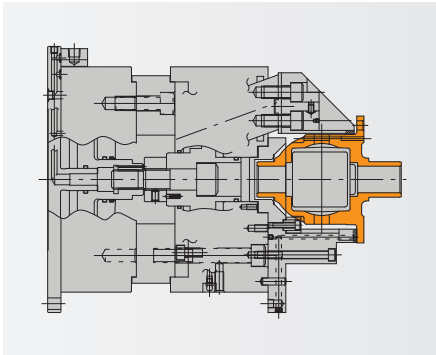

●ハブ

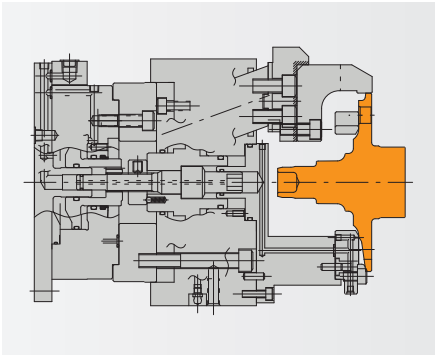

●プーリー

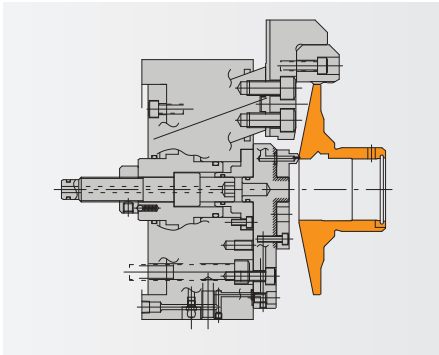

FG

FGシリーズワーク事例

● ギア

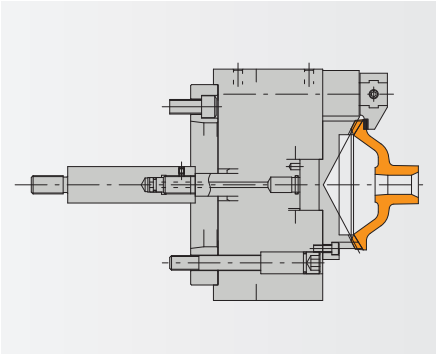

● ボス

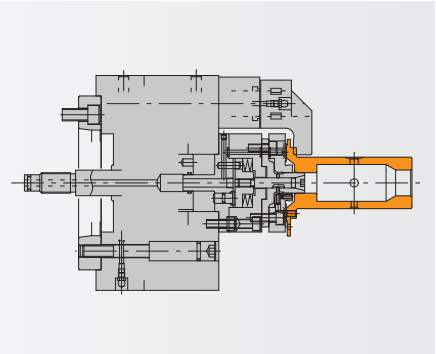

● ボディ

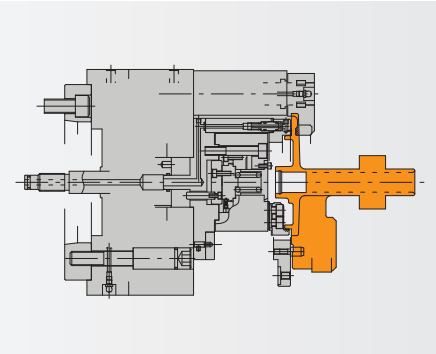

● ボディ

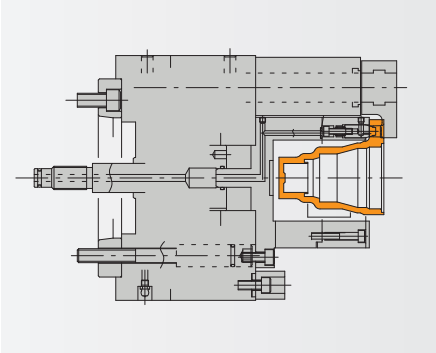

● ハブ

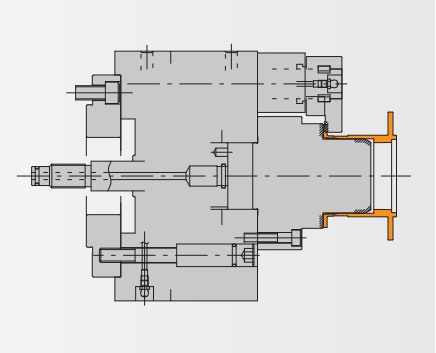

● ボディ

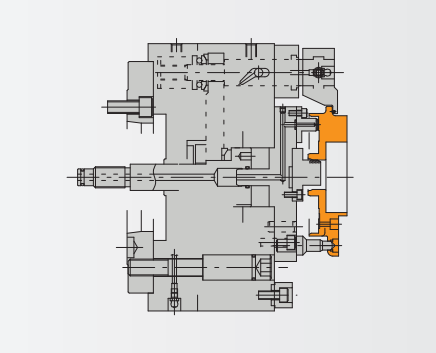

● ボディ

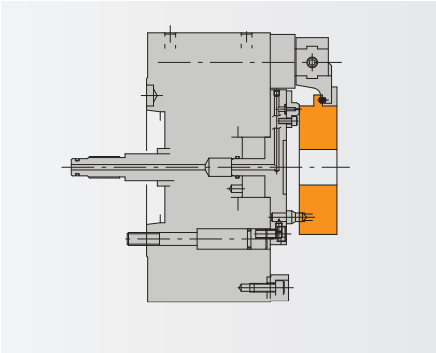

● ケース

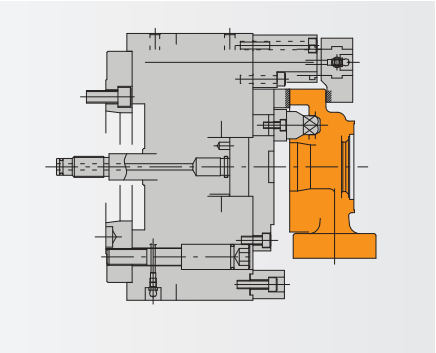

● ハブ

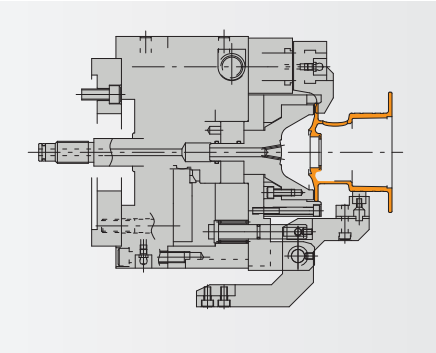

● フレーム

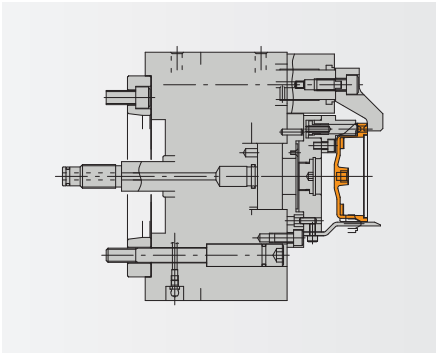

● ヘッド

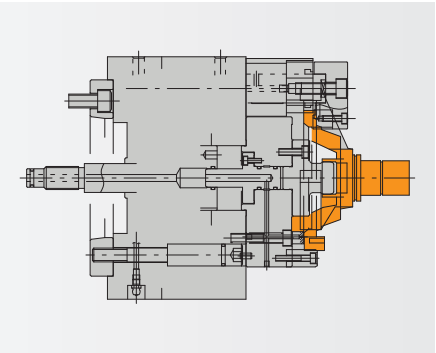

● ボディ

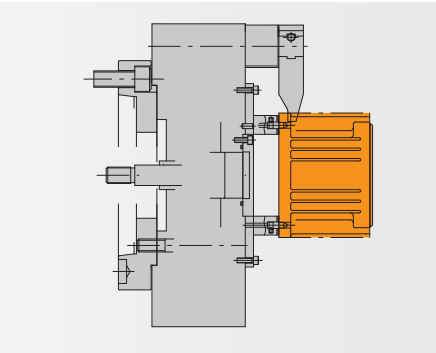

Collet

コレット事例

●カバー

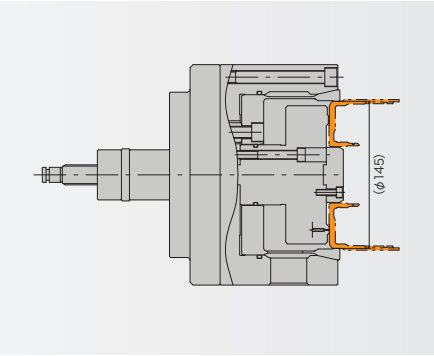

●デフケース

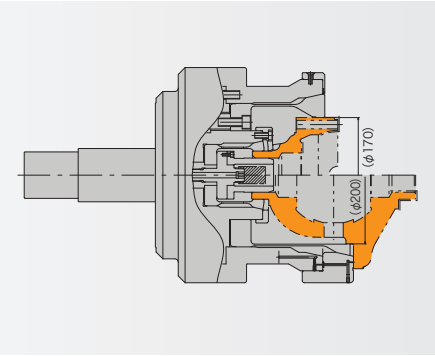

●クラッチ

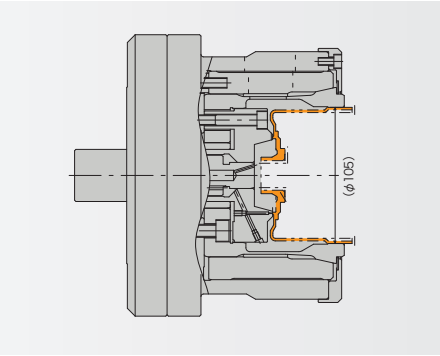

●スリーブ

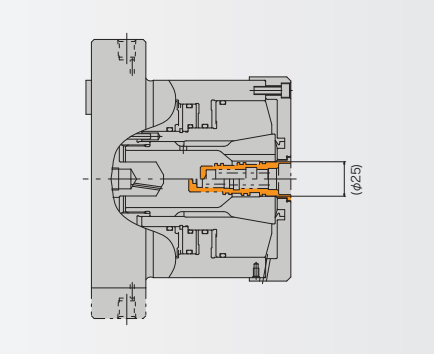

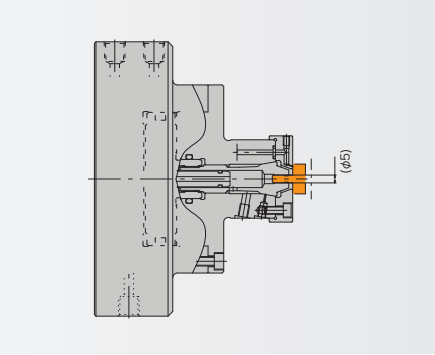

●ボールジョイント

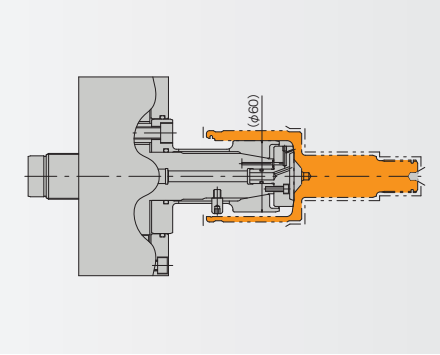

●ピストン

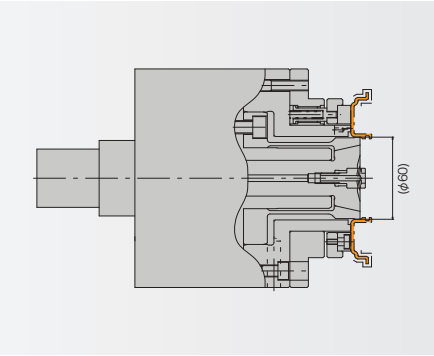

●バルブアウター

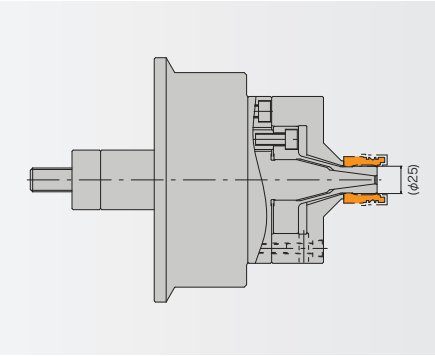

●ハブクラッチ

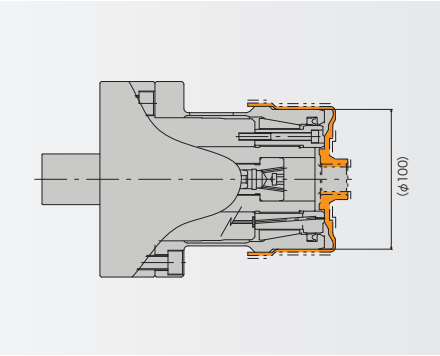

●キャリアプレート

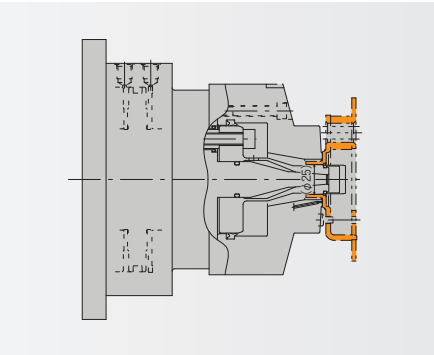

●クランクシャフト

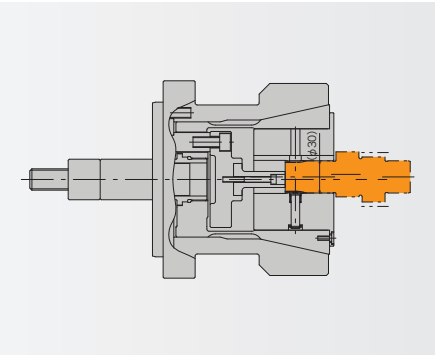

●クランクシャフト

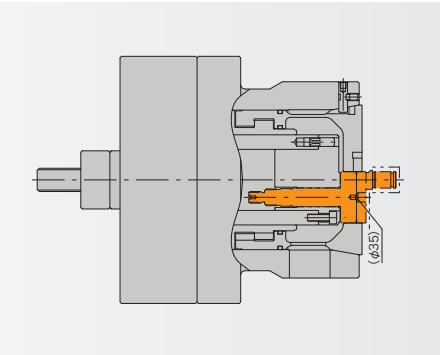

Others
その他事例①

●ヨーク

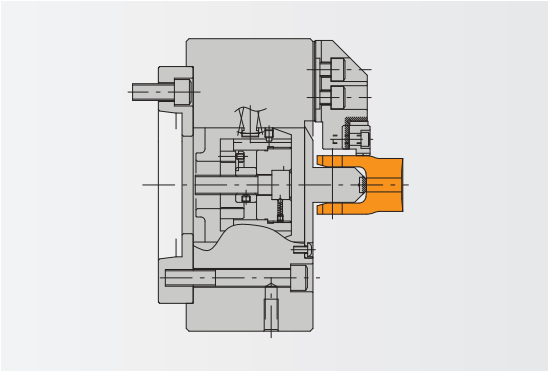

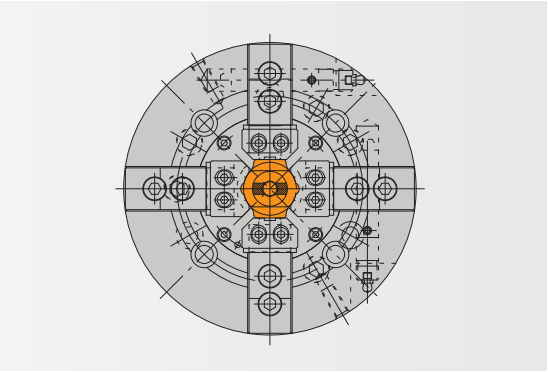

●ハブ

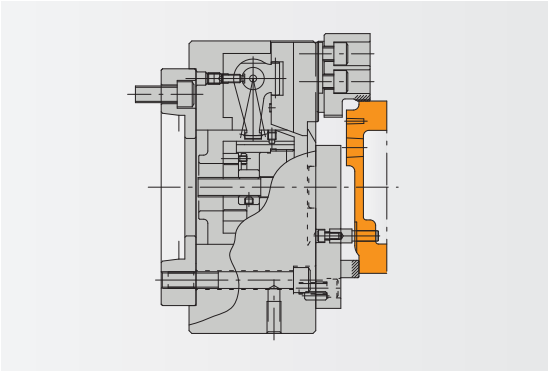

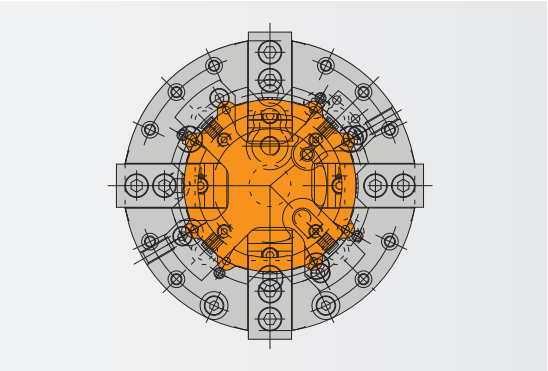

●ヨーク

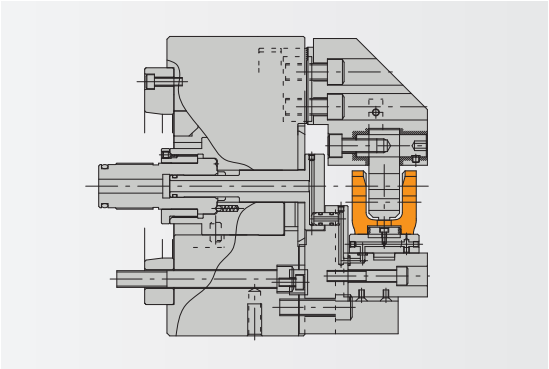

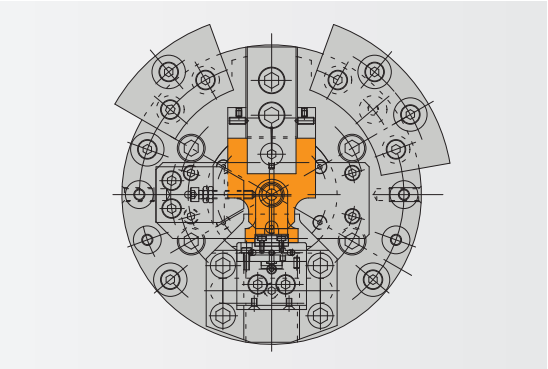

●ハブ

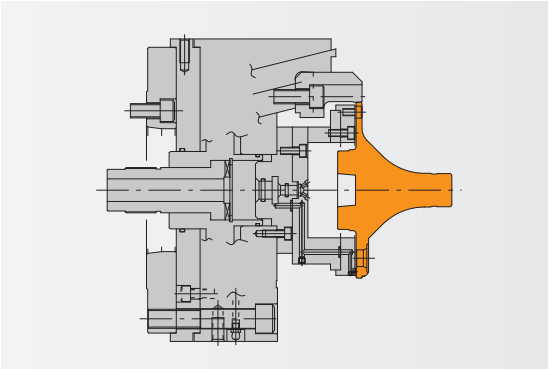

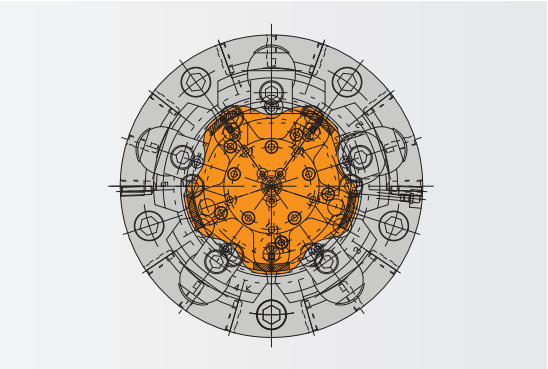

その他事例②

● カバー

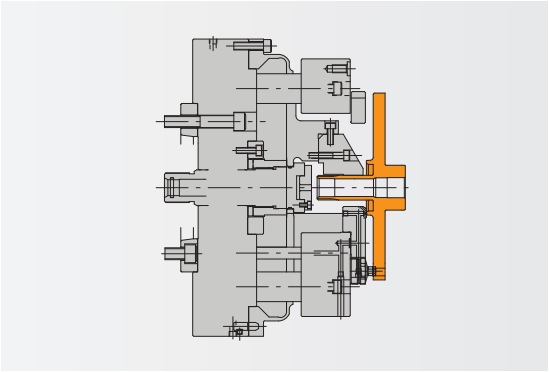

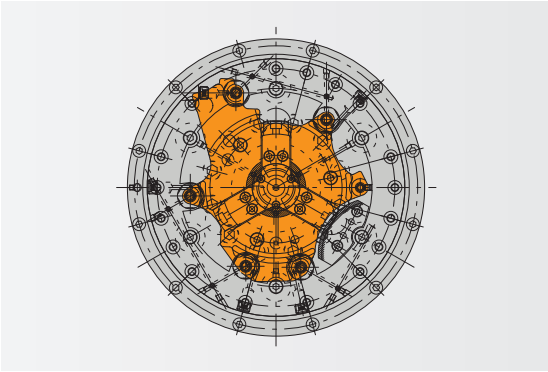

● シリンダー

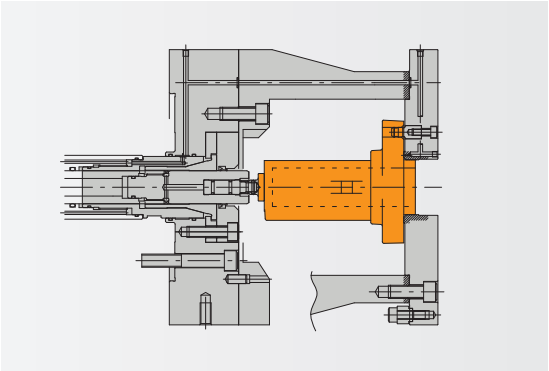

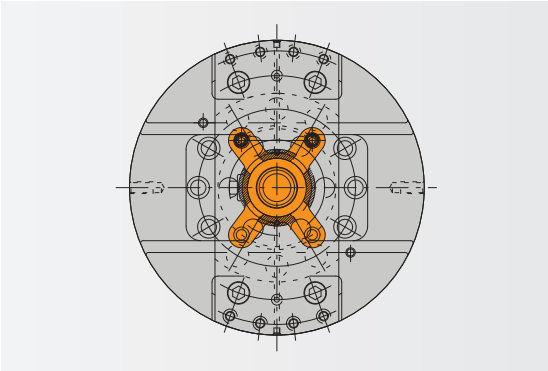

● ロッド

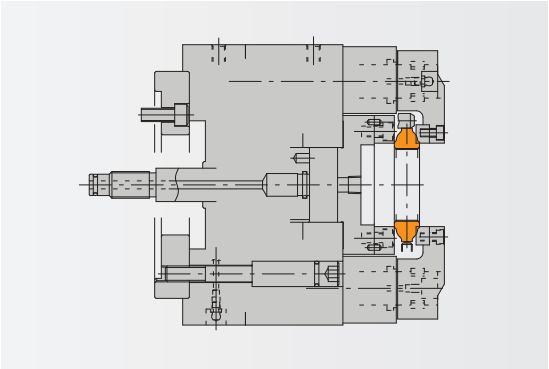

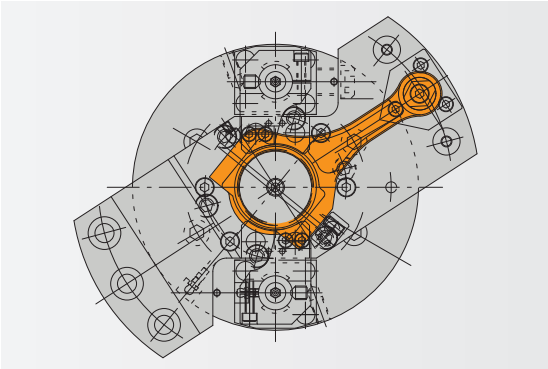

● ボディ

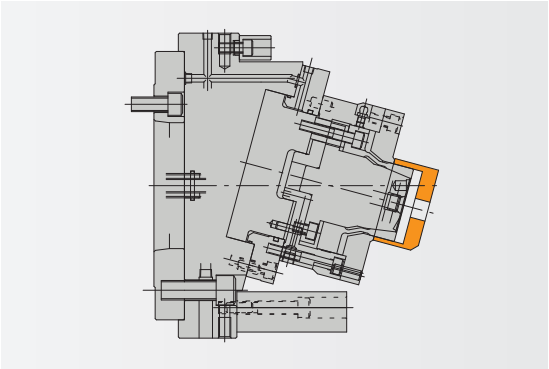

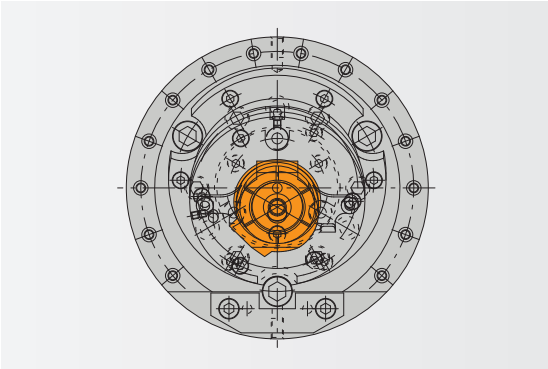

America Contact

●	**KITAGAWA - NORTHTECH INC.** Tel. +1 847-310-8787 Fax. +1 847-310-9484	301 E. Commerce Dr, Schaumburg, IL. 60173 USA http://www.kitagawa.com
●	**TECNARA TOOLING SYSTEMS, INC.** Tel. +1 562-941-2000 Fax. +1 562-946-0506	12535 McCann Dr, Santa Fe Springs, California 90670 USA http://www.tecnaratools.com

Europe Contact

	KITAGAWA EUROPE LTD. Tel. +44 1725-514000 Fax. +44 1725-514001	Unit 1 The Headlands, Downton, Salisbury, Wiltshire SP5 3JJ, United Kingdom http://www.kitagawa.global/en
●	**KITAGAWA EUROPE GmbH** Tel. +49 2102-123-78-00 Fax. +49 2102-123-78-69	Borsigstrasse 3, 40880, Ratingen Germany http://www.kitagawa.global/de
	KITAGAWA EUROPE GmbH Poland Office Tel. +48 607-39-8855 Fax. +48 32-749-5918	44-240 Zory, ul. Niepodleglosci 3 Poland http://www.kitagawa.global/pl
	KITAGAWA EUROPE GmbH Czech Office Tel. +420 549-273-246 Fax. +420 549-273-246	Purkynova 125 621 00 Brno, Czech Republic http://www.kitagawa.global/cz
	KITAGAWA EUROPE GmbH Romania Office Tel. +40 727-770-329	Strada Heliului 15, Bucharest 1, 013991, Romania http://www.kitagawa.global/ro
	KITAGAWA EUROPE GmbH Hungary Office Tel. +36 30-510-3550	Dery T.u.5, H-9024 Gyor, Hungary http://www.kitagawa.global/hu

Asia Contact

	KITAGAWA INDIA PVT LTD. Tel. +91 80-2976-5200 Fax. +91 80-2976-5205	Plot No.215, 4th Phase, Bommasandra Industrial Area, Bommasandra Jigani Link Road, Bangalore 560 099, Karnataka, India http://www.kitagawa.global/in
●	**KITAGAWA (THAILAND) CO.,LTD. Bangkok Branch** Tel. +66 2-712-7479 Fax. +66 2-712-7481	9th FL, Home Place Office Building, 283/43 Sukhumvit 55Rd. (Thonglor 13),Klongton-Nua, Wattana, Bangkok 10110, Thailand
●	**KITAGAWA IRON WORKS (SHANGHAI) CO.,LTD.** Tel. +86 21-6295-5772 Fax. +86 21-6295-5792	Room308 3F Building B. Far East International Plaza,No.317 Xian Xia Road,Chang Ning, Shanghai,200051, China
●	**KITAGAWA IRON WORKS (SHANGHAI) CO., LTD. Guangzhou Office** Tel. +86 20-2885-5276	B07,25/F,West Tower,Yangcheng International Trading Centre,No.122,East Tiyu Road,Tianhe District,Guangzhou, China
●	**DEAMARK LIMITED** Tel. +886 2-2393-1221 Fax. +886 2-2395-1231	No. 6, Lane 5, Lin Sen North Road, Taipei, Taiwan http://www.deamark.com.tw
●	**KITAGAWA KOREA AGENT CO.,LTD.** Tel. +82 2-2026-2222 Fax. +82 2-2026-2113	803 Ho, B-Dong, Woolim Lion's Valley, 371-28 Gasan-Dong,Gumcheon-Gu, Seoul, Korea http://www.kitagawa.co.kr

Oceania Contact

	DIMAC TOOLING PTY.LTD. Tel. +61 3-9561-6155 Fax. +61 3-9561-6705	69-71 Williams Rd, Dandenong South, Victoria, 3175 Australia http://www.dimac.com.au

● 日本語対応可能

kitagawa http://www.kiw.co.jp

株式会社 北川鉄工所 工機事業部

本　　社	広島県府中市元町77-1	〒726-8610	Tel.(0847)40-0527(代)	Fax.(0847)46-1721
東京営業課	埼玉県さいたま市北区吉野町1-405-1	〒331-9634	Tel.(048)667-3469	Fax.(048)663-4678
仙台支店駐在	宮城県仙台市若林区大和町4-15-13	〒984-0042	Tel.(022)232-6732(代)	Fax.(022)232-6739
名古屋営業課	愛知県名古屋市中川区上高畑2-62	〒454-0873	Tel.(052)363-0371(代)	Fax.(052)362-0690
大阪営業課	大阪府大阪市住之江区北加賀屋3-2-9	〒559-0011	Tel.(06)6685-9065(代)	Fax.(06)6684-2025
広島営業課	広島県府中市元町77-1	〒726-8610	Tel.(0847)40-0541	Fax.(0847)46-1721
九州営業課	福岡県福岡市博多区板付7-6-39	〒812-0888	Tel.(092)501-2102(代)	Fax.(092)501-2103
海外営業課	広島県府中市元町77-1	〒726-8610	Tel.(0847)40-0526	Fax.(0847)45-8911

・仕様・外観は改良のため、予告なく変更することがあります。
・カタログと実際の商品の色とは印刷の関係で多少異なる場合もあります。
・カタログ記載内容／平成29年3月
・本カタログ記載の商品は「外国為替及び外国貿易法」の「輸出貿易管理令」及び「外国為替令」の規制対象貨物です。
同法に基づき、経済産業省大臣による輸出許可が必要となる場合がございます。日本国外へ持ち出される場合は、あらかじめ（株）北川鉄工所にご相談ください。

Printed in Japan 1,000