NC ROTARY TABLE

超コンパクトNC円テーブル
超薄型数控回转分度盘
CK(R) 系列

CK160・CKR160
CK200・CKR200

※1 CKR160/CKR200の場合　※2 全ポート油圧/空圧対応可能。クーラントは使用出来ません。
※1 CKR160/CKR200的场合　※2 全孔 油压/空压对应可以。不可使用水冷确液。

胴厚(テーブル高さ)世界トップクラスの薄さ これまでにない省スペース設計
本体厚(分度盘厚度)世界顶尖的超薄省空间设计

●胴厚（テーブル高さ）世界トップクラスの薄さで
ゆりかご仕様に最適
本体厚(分度盘高度)世界顶尖的超薄，摆动夹具规格最适合。
●ブロックレス構造ロータリジョイント※1
整体内藏构造的转动螺杆(油路分配器)※1
●省スペース機に最適
最适合需要省空间的机床上使用
＊CE対応品 CE对应品

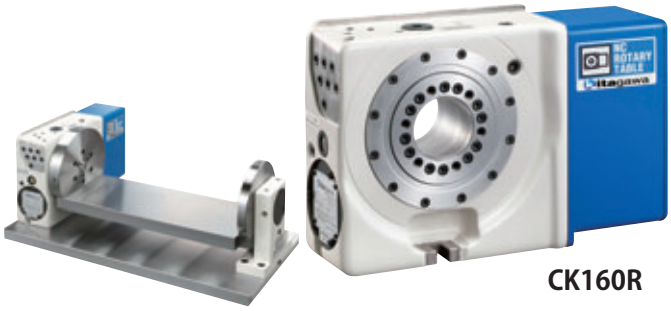

CK160R

■仕様 规格表

型　式／型　号		CK160	CKR160	CK200	CKR200
右勝手 马达右置		○	○	○	○
左勝手 马达左置		○	○	○	○
テーブル直径 分度盘直径（mm）		φ114	φ114	φ130	φ130
テーブル基準穴径 分度盘的标准孔径（mm）		φ65H7	φ65H7	φ65H7	φ65H7
テーブル貫通穴径 分度盘贯通孔径（mm）		φ65	—	φ65	—
センタハイト 中心高度（mm）		140	140	150	150
クランプ方式 锁紧方式		空圧 空压	空圧 空压	空圧 空压	空圧 空压
クランプトルク（空圧 0.5MPa時） 锁紧力矩（空压 0.5MPa时）（N·m）		340	340	400	400
モータ軸換算イナーシャ 马达轴换算惯性距（kg·m²）		0.00009	0.00009	0.00017	0.00017
サーボモータ（FANUC仕様の場合）伺服马达（发那科规格）		αiF 2/5000-B	αiF 2/5000-B	αiF 2/5000-B	αiF 2/5000-B
減速比 减速比		1/72	1/72	1/120	1/120
テーブル最高回転速度 最高旋转速度	FANUC仕様（min⁻¹/モータ3000min⁻¹時） 发那科规格（min-1/ 马达 3000min-1 时）	41.6	41.6	25	25
	M信号仕様（min⁻¹/モータ3000min⁻¹時） M 信号规格（min-1/ 马达 3000min-1 时）	41.6	41.6	25	25
許容ワークイナーシャ 容许工件惯性距（kg·m²）		0.51	0.51	1.00	1.00
割出精度 分割精度（sec）		20	20	20	20
再現精度 重复精度（sec）		4	4	4	4
製品質量 产品重量（kg）		40	41	47	49
テールスピンドル（オプション） 圆盘尾座/尾架（选择项目）		MSRC140/TSRC140 MSRC142A/TSR142A	MSRC140/TSRC140 MSRC142A/TSR142A	MSRC150 TSRC150	MSRC150 TSRC150
ロータリジョイント（最高使用圧力 7MPa） 传动螺杆/油路分配器（最高使用压力 7MPa）		—	※2 油圧/空圧7ポート 油压/空压7孔	—	※2 油圧/空圧8ポート 油压 / 空压 8 孔
許容積載質量 容许负载重量	横置き（kg） 横向放置	160			
	立置き（kg） 纵向放置	80			
許容荷重 （テーブルクランプ時） 容许承重扭力 （分度盘锁紧时）	F（kN）	10			
	F×L（N·m）	600			
	F×L（N·m）	340		400	
許容切削トルク （ウォームギヤ強度） 容许切削力矩 （涡轮齿轮的强度）	T（N·m）	220			

注）1. 圧力確認用スイッチはNCテーブルのTC・DM・LRを除く全シリーズに内蔵しています。2. テーブルクランプ用ソレノイドバルブは内蔵しています。3. NCテーブルと工作機械との間のケーブル及びホースは付属しておりません。4. ロータリジョイントはジグ側固定となります。5. 製品質量は弊社M信号仕様時の質量です。
注）1.NC 分度盘压力确认用开关，除 TC.DM.LR 型以外，全系列内藏。2. 分度盘锁紧用电磁阀内藏。3.NC 分度盘和加工机械间的连接电缆及气管不附属。
4. 传动螺杆的安装是在夹具侧固定。5. 产品重量和本公司 M 信号规格时的重量相同。

付加軸仕様 附加轴规格

CK 160 R ＊ ＊＊

- CK：機種 机型
- 160：テーブルサイズ 分度盘尺寸 160・200
- R：左右勝手 左置右置马达
- ＊：モータ種類 马达种类
- ＊＊：デザイン番号 设计编号

CK：ロータリジョイントなし 传动螺杆不附属
CKR：ロータリジョイント付 传动螺杆附属

R：右勝手 右置
L：左勝手 左置

M信号仕様 M信号规格

CK 160 R V ＊＊

- CK：機種 机型
- 160：テーブルサイズ 分度盘尺寸 160・200
- R：左右勝手 左置右置马达
- V：Quinte仕様 Quinte规格
- ＊＊：デザイン番号 设计编号

CK：ロータリジョイントなし 传动螺杆不附属
CKR：ロータリジョイント付 传动螺杆附属

R：右勝手 右置
L：左勝手 左置

■寸法図 尺寸图

CK160 【ロータリジョイントなし】【传动螺杆不附属】

◇テーブル高さ ※モータケース部寸法 ◇分度盘高度 ※伺服马达罩盖尺寸

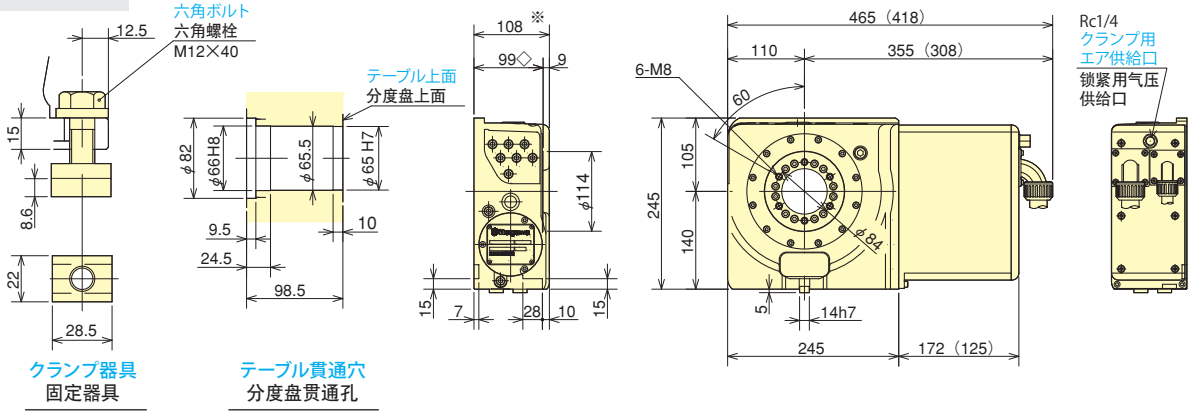

CKR160 【ロータリジョイント付き】【传动螺杆附属】

ロータリジョイント
ジグ取付面詳細
传动螺杆夹具安装面详细

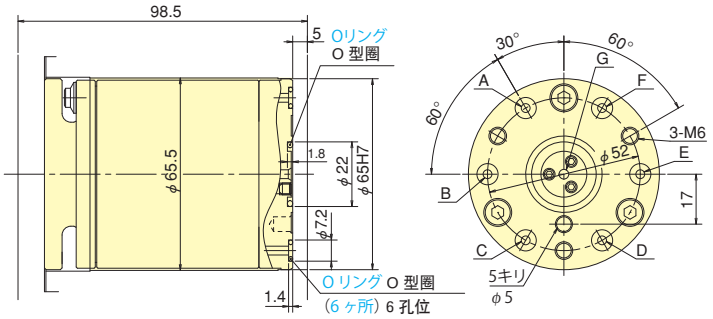

※外観寸法は、上記のロータリジョイントなしと同じです。 ※外观尺寸，与上记的传动螺杆不含规格相同

CK200 【ロータリジョイントなし】【传动螺杆不附属】

◇テーブル高さ ※モータケース部寸法 ◇分度盘高度 ※伺服马达罩盖尺寸

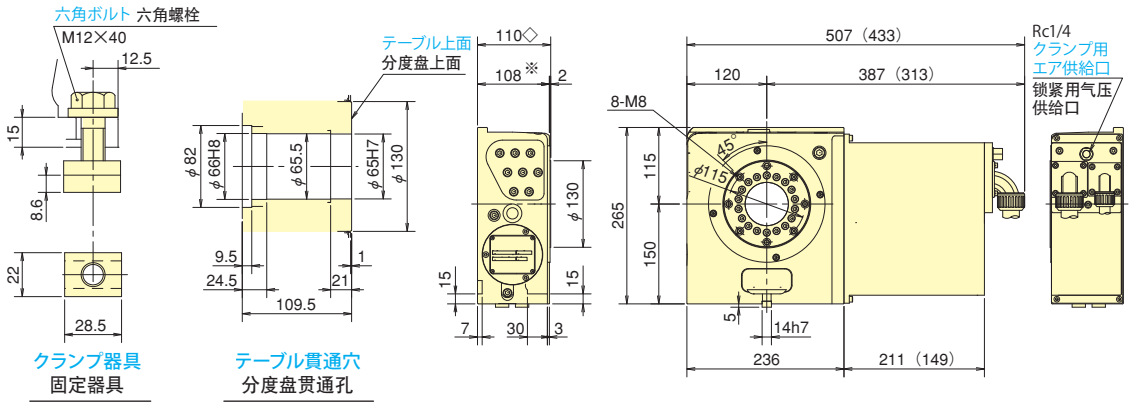

CKR200 【ロータリジョイント付き】【传动螺杆附属】

ロータリジョイント
ジグ取付面詳細
传动螺杆夹具安装面详细

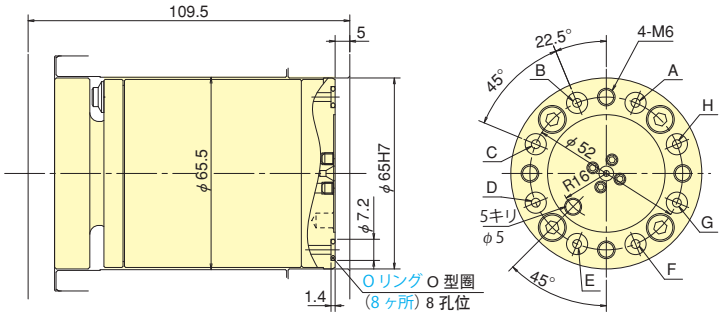

※外観寸法は、上記のロータリジョイントなしと同じです。 ※外观尺寸，与上记的传动螺杆不含规格相同

※上記外観寸法はFANUC仕様です。他社モータ仕様の場合、寸法が異なることがあります。
※（ ）内の数値は、北川製コントローラ「Quinte」仕様の寸法となります。

※上记外观尺寸是FANUC规格，其它马达使用的场合，尺寸会有变化。
※（ ）内的数值是，北川专用控制器规格的尺寸。