ROTARY CYLINDER

中空回転油圧シリンダ（ロングストローク）
中空高速油圧缸（长行程）
S-L 系列

中空のKITAGAWAスタンダードタイプ
中空北川标准型号

●ロングストロークタイプ
长行程

●ロックバルブ、リリーフバルブ内蔵
止回阀，减压阀内藏

＊CE対応品（確認装置付のみ）
＊CE对应（仅限带确认装置的型号）

■寸法図 尺寸图

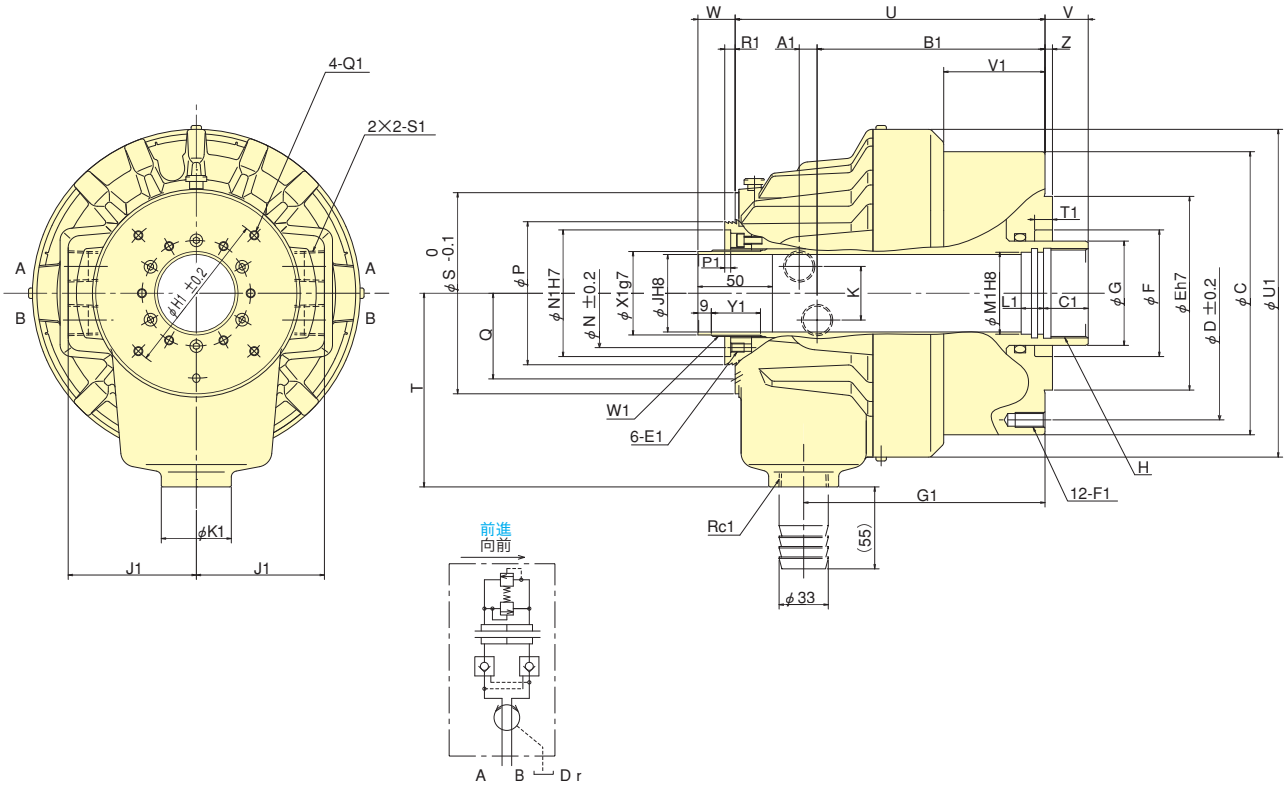

■寸法表 尺寸表

型式 型号 ＼ 寸法 尺寸	C	D	E	F	G	H	J 貫通穴 貫通孔	K	N	P	Q	S	T	U	V max.	V min.	W max.	W min.	Z	A1	B1
S1246L	155	130	100	80	65	M55×2.0	46	36	64	85	51.5	119.5	115	200	27	−5	57	25	5	11.5	147.5
S1552L	190	170	130	85	70	M60×2.0	52	36	73	96	57.5	139.5	130	208	29	−5	59	25	5	12	153
S1875L	215	190	160	120	95	M85×2.0	75	36	98	121	70.5	168	160	241	35	−5	65	25	5	17.5	169.5
S2091L	240	215	180	140	110	M100×2.0	91	34	108	138	79	183.5	185	268	45	−5	75	25	5	21	188

型式 型号 ＼ 寸法 尺寸	C1	E1 深さ 深度	F1 深さ 深度	G1	H1	J1	K1	L1	M1	N1	P1	Q1 深さ 深度	R1	S1	T1	U1	V1	W1	X1	Y1
S1246L	30	M6× 9	M10×20	156	98	76	47	15	50	76	4	M5×10	6	Rc1/2	12	200	67	M52×1.5	50	33
S1552L	30	M6× 9	M10×20	162	110	86	47	15	55	85	4	M6×12	7	Rc1/2	12	220	68	M58×1.5	56	33
S1875L	35	M6× 9	M10×20	182.5	155	101	47	15	80	108	4	M6×12	7	Rc1/2	12	242	74	M84×2.0	81	33
S2091L	35	M6×14	M12×24	203	165	110	47	15	95	120	4	M6×12	7	Rc1/2	12	267	86	M99×2.0	96	38

※ドレン量：油圧力3.0MPa(30.6kgf/cm²)、油温50℃の時　※ピストン推力：油圧力4.0MPa(40.8kgf/cm²)

■仕様表 規格表

※总泄露：压力3.0mpa(30.6kgf/cm²)，油温50° C　※活塞推力：油压力4.0(40.8kgf/cm²)

型式 型号 ＼ 仕様 規格	ピストンストローク 活塞行程 mm	ピストン表面積 活塞面积 押側 推动側 cm²	ピストン表面積 活塞面积 引側 拉动側 cm²	ピストン推力 拉杆 押側 推动側 kN(kgf)	ピストン推力 拉杆 引側 拉动側 kN(kgf)	最高使用油圧力 最大设定油压力 MPa(kgf/cm²)	許容最高回転速度 容许最高回转速度 min⁻¹	慣性モーメント 惯性力矩 kg·m²	質量 重量 kg	ドレン量 总泄露 ℓ/min
S1246L	32	100	89	38.0 (3875)	33.0 (3365)	4.0 (40.8)	7000	0.022	12.8	3.0
S1552L	34	161	150	60.0 (6118)	56.0 (5710)	4.0 (40.8)	6200	0.058	17.0	3.9
S1875L	40	198	183	74.0 (7546)	69.0 (7036)	4.0 (40.8)	4700	0.100	26.8	4.2
S2091L	50	252	234	94.0 (9585)	88.0 (8973)	4.0 (40.8)	3800	0.160	34.1	4.5